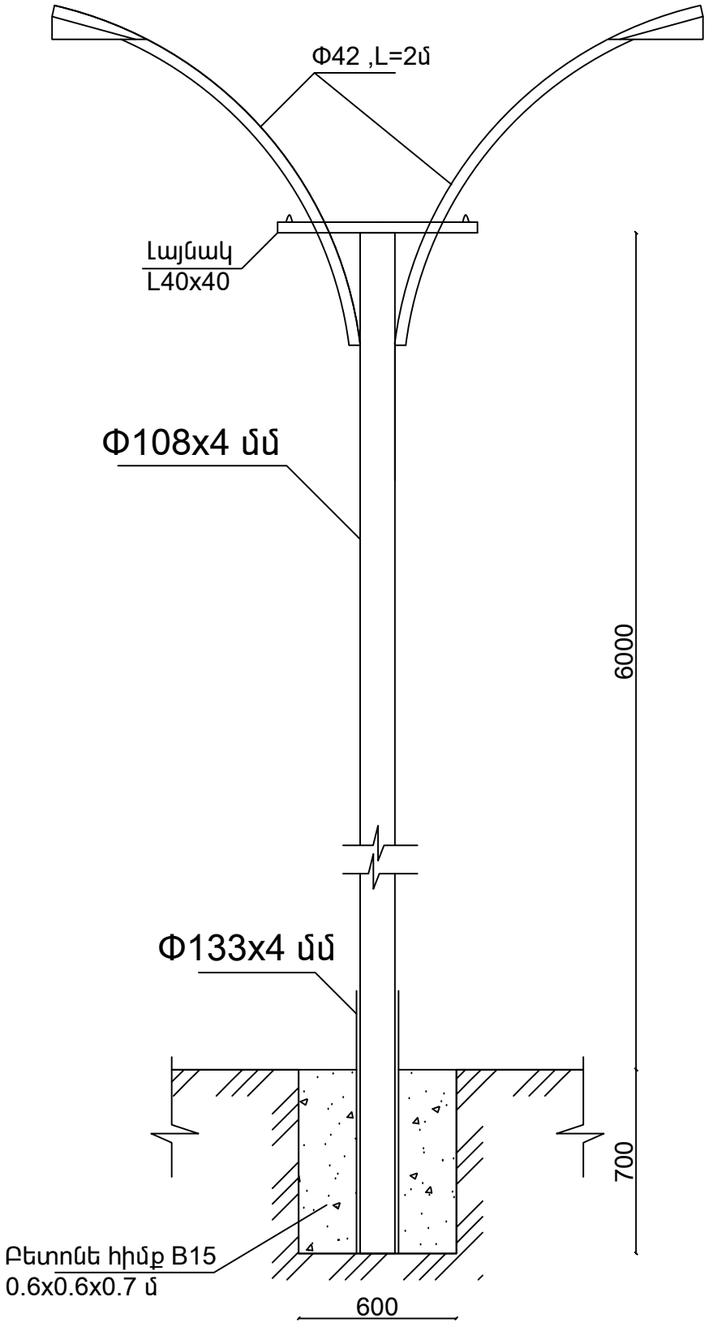

Էլ.լուսավորության մասնագիր			
Հ.Հ.	ԱՇԽԱՏԱՆՔԻ ԱՆՎԱՆՈՒՄԸ	ՉԱՓ. ՄԻԱՎ.	ԾԱՎԱԼԸ
1	Բնահողի քանդում ձեռքով փոսորակներում	մ^3	3.58
2	Հենասյուների բետոնե հիմք B 12.5	մ^3	3.53
3	Մոտաղական հենասյան հիմքի պարկուճի տեղադրում L=1մ 12 հատ	տ	0.204
4	Մետաղական հենասյուն L=6.7մ Φ133x4մմ	գծմ	80.4
5	Երկեղջյուր բարձակ Φ42 L=2մ	գծմ	48
6	Մալուխի մոնտաժում էլ.սևեռող մետաղաճոպանով ՎՎԳ 3x4 մմ2	գծմ	215
7	Ճոպան Φ4	գծմ	215
8	Մալուխի ծայրերի հարդարում	հատ	24
9	Արտաքին լուսավորության լուսատու ԺԿՈՒ 25 ԴՆԱՏ 250 ՎՏ եվրոպական արտադրության 3Ա պղնձյա փաթույթով	հատ	24
10	Լուսատուների լիցքավորում հաղորդալարով ԱՊՎ 1x2.5	գծմ	85
11	Մեկուսիչ ընկուզային	հատ	24
12	Լայնակ L40x40x4 0.6մ	հատ	12
13	Ցցիկ	հատ	24
14	Հողանցման էլեկտրոդ անկյունակով 50x50x2մմ	հատ	12
15	Ժամանակի ռելե	հատ	1
16	Պողպատե մասերի ներկում	տ	1.2

				Երևանի Շենգավիթ վարչական շրջանի Շարուրի 28/2 շենք բակային տարածքի բարեկարգում Պատվիրատու `Շենգավիթ վարչական շրջան			
ՆԳՃ	Հ.Հովսեփյան						
Նախագծ.	Ն.Սարդարյան						
				Ճարտարապետաշինարարական մաս	Փուլ	Թերթ	Թերթեր
					ՃՇ	12	
				,	«ՍՈՒՖԵՏ» ՍՊԸ		